令和３年度　岐阜県中学生バドミントン選手権大会　（団体）
令和４年１月２２日
山県市総合体育館

男子団体戦

1 池田町立　池田中学校
2 美濃市立　美濃中学校
3 各務原市立 那加中学校
4 岐阜市立　本荘中学校
5 神戸町立　神戸中学校
6 岐阜市立　長良中学校
7 帝京大学可児中学校
8 高山市立　日枝中学校
9 各務原市立 桜丘中学校
10 川辺町立　川辺中学校
11 岐南町立　岐南中学校
12 山県市立　高富中学校
13 多治見市立 北稜中学校
14 岐阜市立　東長良中学校
15 大垣市立　大垣東中学校

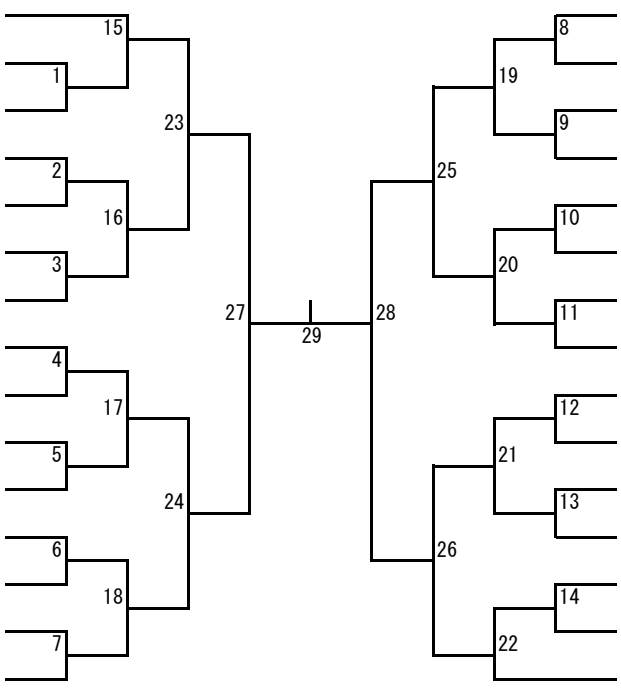

大垣市立　大垣北中学校　16
各務原市立 川島中学校　17
郡上市立　八幡中学校　18
瑞穂市立　穂積中学校　19
岐阜市立　岐北中学校　20
大野町立　大野中学校　21
本巣市立　真正中学校　22
多治見市立 笠原中学校　23
関市立　緑ヶ丘中学校　24
各務原市立 鵜沼中学校　25
岐阜市立　岐阜西中学校　26
大垣市立　赤坂中学校　27
各務原市立 中央中学校　28
大垣市立　星和中学校　29
岐阜市立　境川中学校　30

令和３年度　岐阜県中学生バドミントン選手権大会　（団体）
令和４年１月２２日
山県市総合体育館
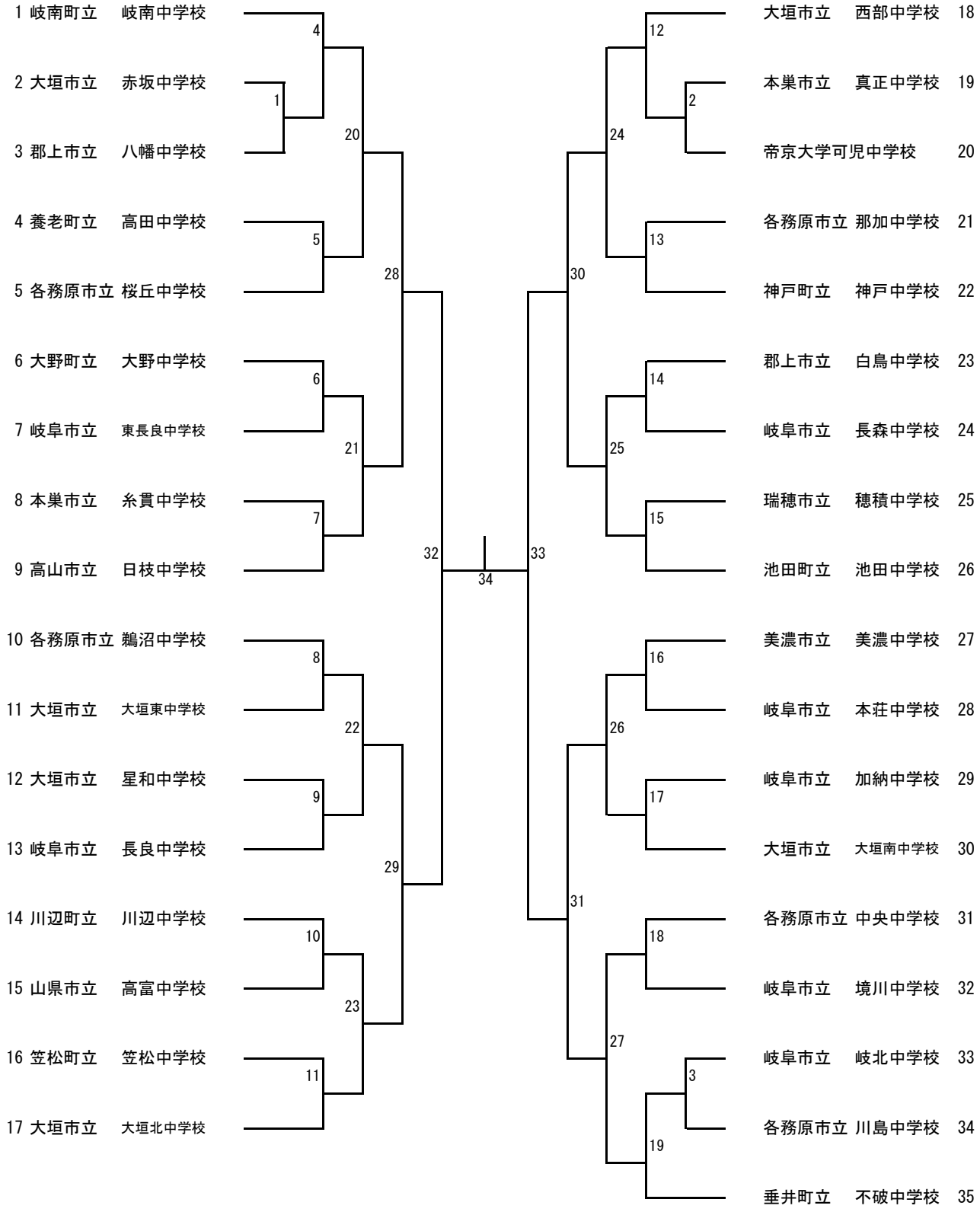
女子団体戦